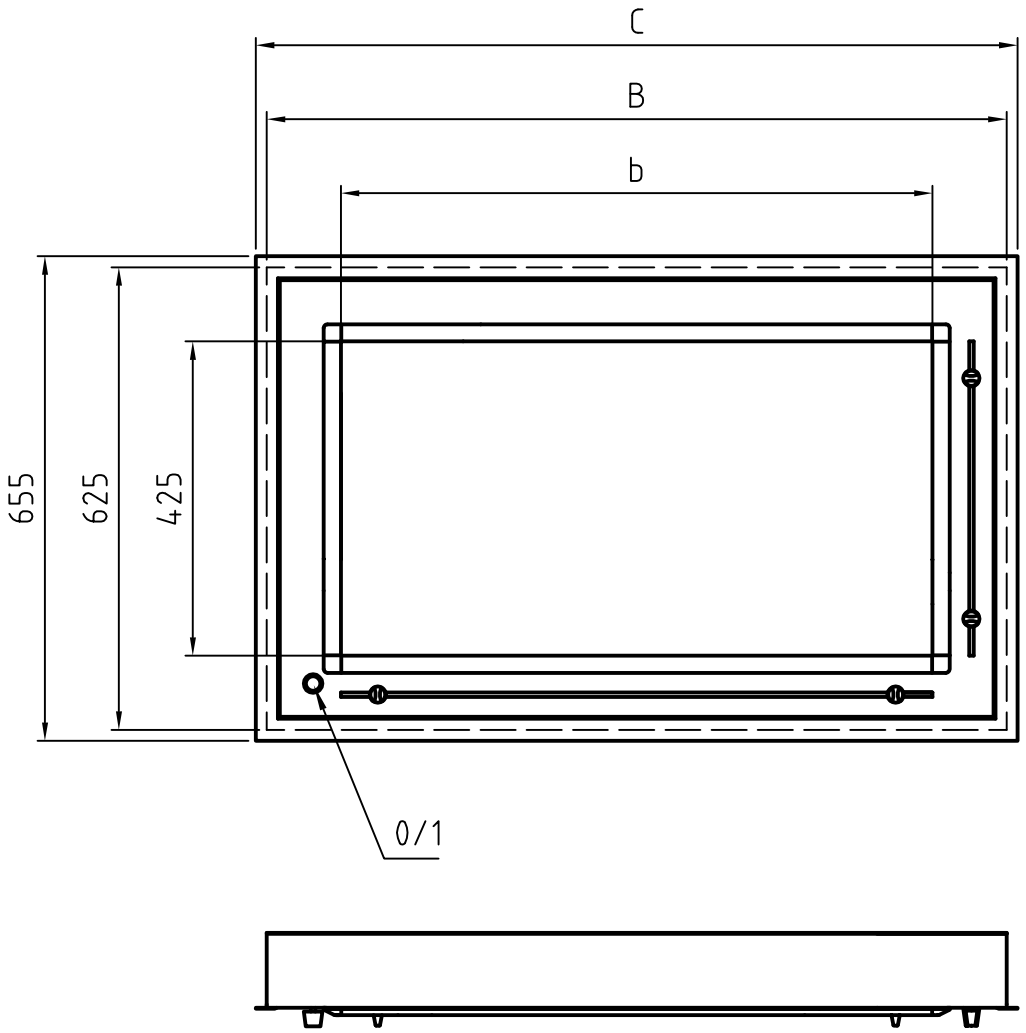

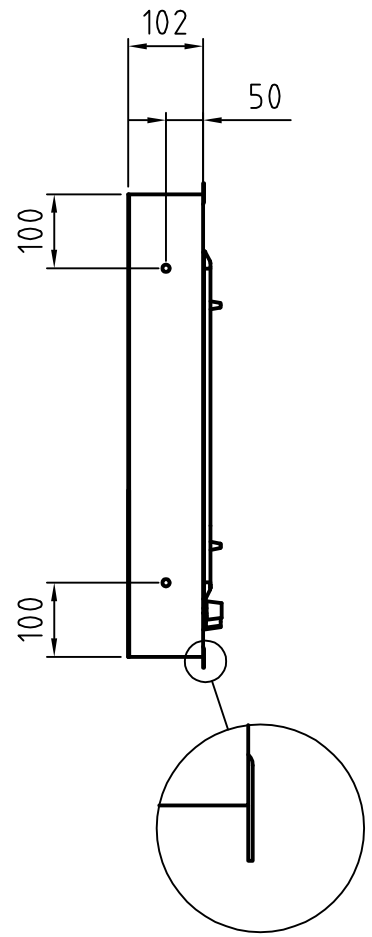

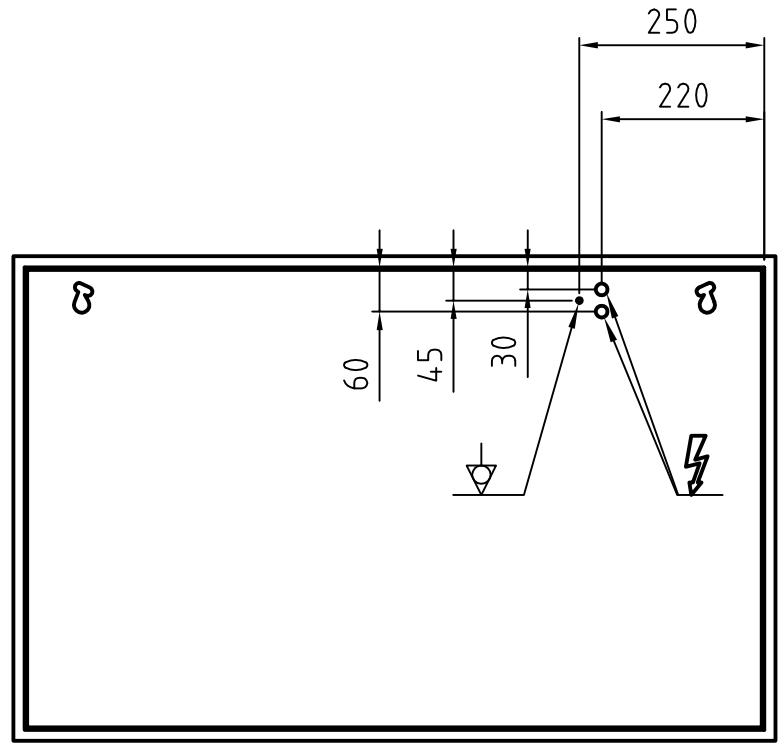

Typ / Type	B	b	C	Leuchtstofflampe Fluorescent lamp
40 x 43	600	400	630	2x TL-D 15W/54-765 SLV
80 x 43	1000	800	1030	2x Master TL-D Super 80 30W/865 SLV
105 x 43	1250	1050	1280	2x Master TL-D Super 80 36W/865 SLV
120 x 43	1400	1200	1430	2x Master TL-D Super 80 36W/865 SLV
140 x 43	1600	1400	1630	2x Master TL-D Super 80 58W/865 SLV

Gehäuse einbrennlackiert RAL 9002
Housing structured powder-coated finish in RAL 9002

PLANILUX

Allgemeintoleranzen DIN ISO 2768 - mK

Oberfläche DIN ISO 1302 Reihe 3

Maßstab 1:10

Position

Menge

	Name
Bearb. 10.06.2005	Bussmann
Gepr.	
Norm	

DEC ..x43 [cm]

Einbaumodel / Wall-recess mounting

2 AZ 05070502

Blatt 1

Bl

Zust. Änderungen Datum Name Dateiname