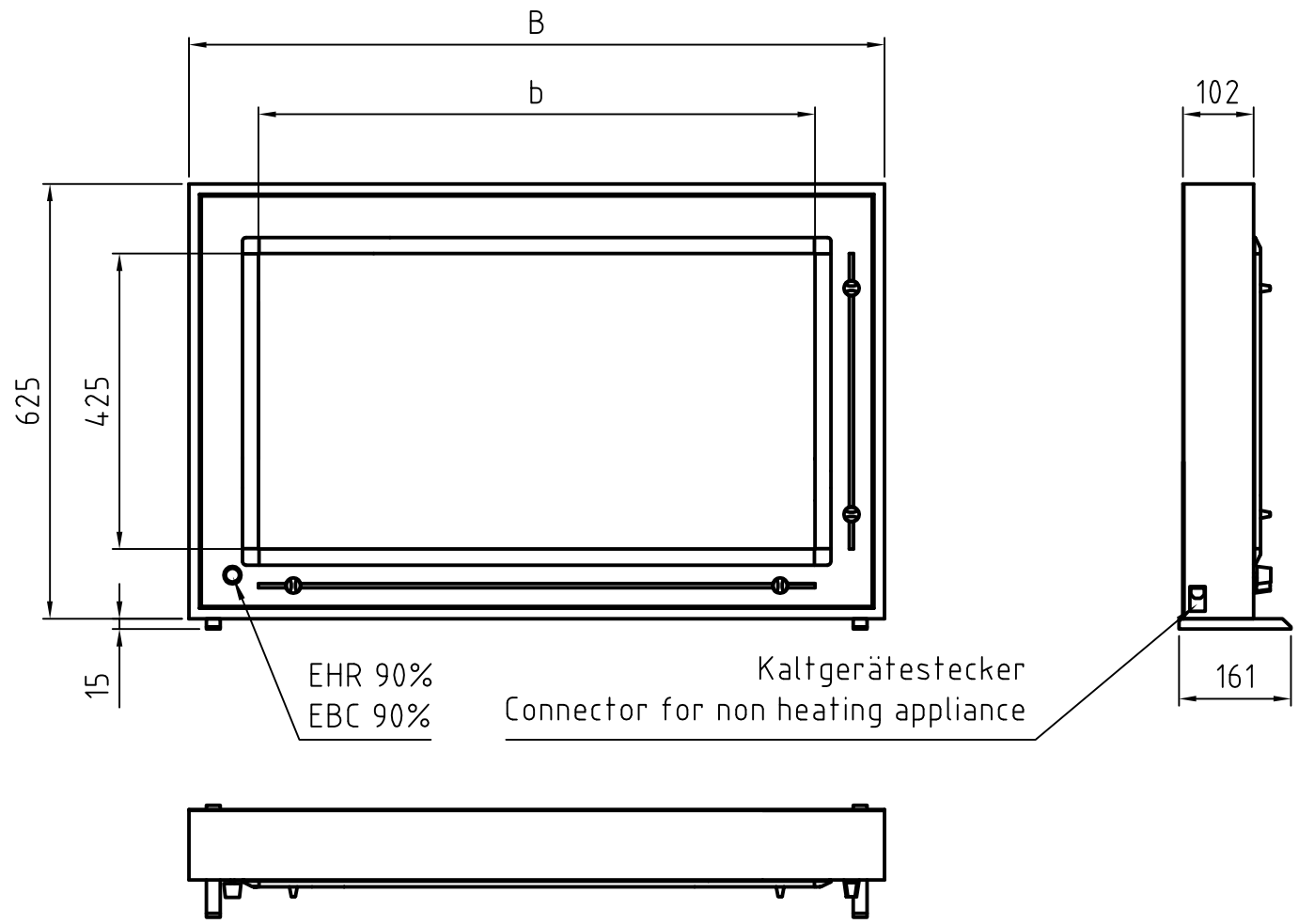

Typ / Type	B	b	Leuchtstofflampe Fluorescent lamp
40 x 43	600	400	3x TL-D 15W/54-765 SLV
80 x 43	1000	800	3x Master TL-D Super 80 30W/865 SLV
105 x 43	1250	1050	3x Master TL-D Super 80 36W/865 SLV
120 x 43	1400	1200	3x Master TL-D Super 80 36W/865 SLV
140 x 43	1600	1400	3x Master TL-D Super 80 58W/865 SLV

Gehäuse einbrennlackiert RAL 9002
Housing structured powder-coated finish in RAL 9002

PLANILUX				Allgemeintoleranzen DIN ISO 2768 - mK		Oberfläche DIN ISO 1302 Reihe 3	Maßstab 1:10 / Position / Menge
						Name	DEH ..x43 [cm]
				Bearb.	18.07.2005	Bussmann	Standmodell / Deskmodel
				Gepr.			
				Norm			
							7 AZ 18070507
Zust.	Änderungen	Datum	Name	Dateiname			Blatt 1 / Bl